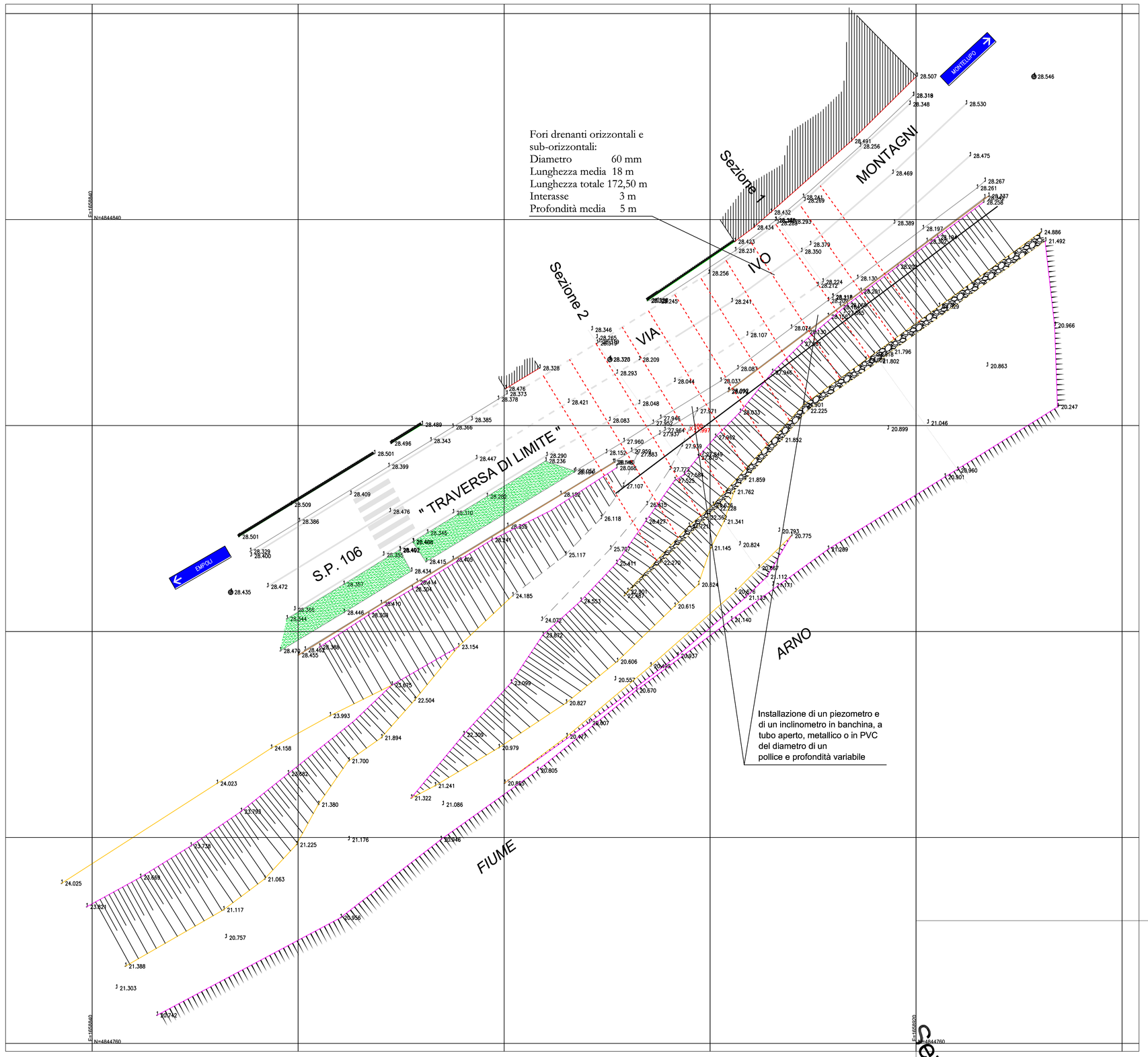

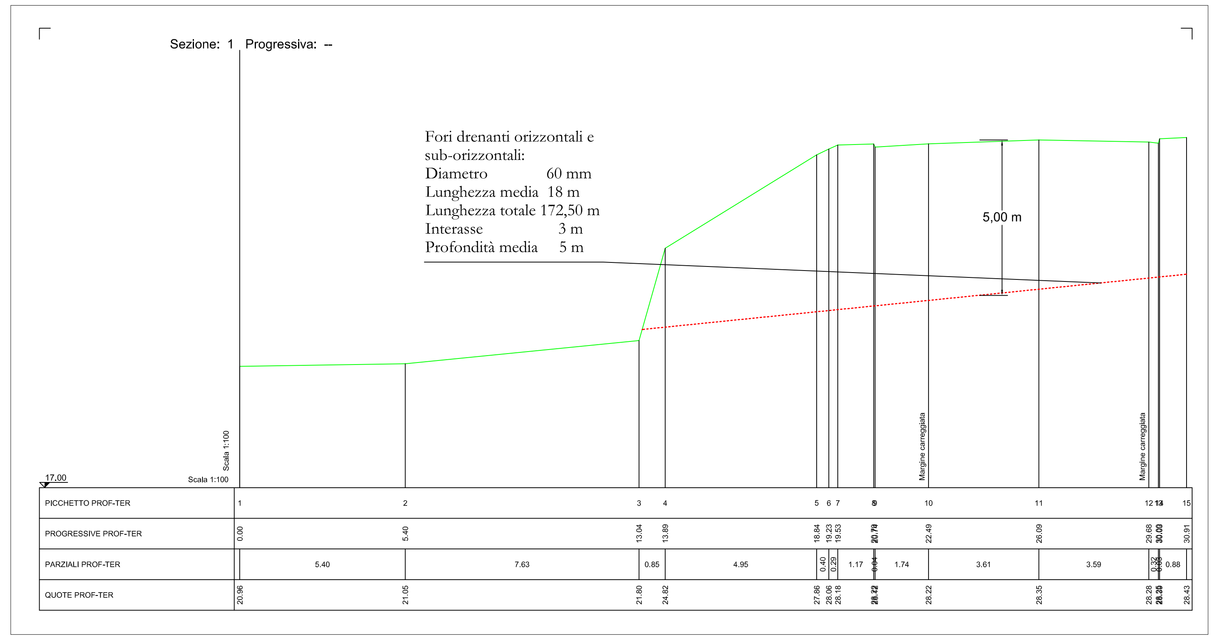

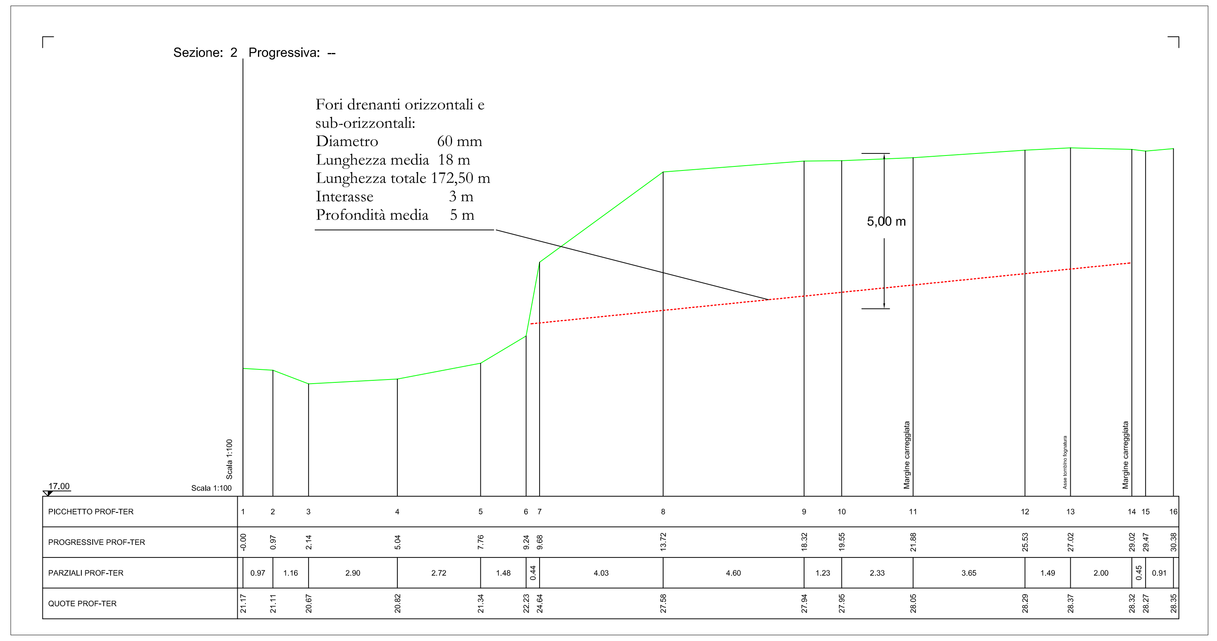

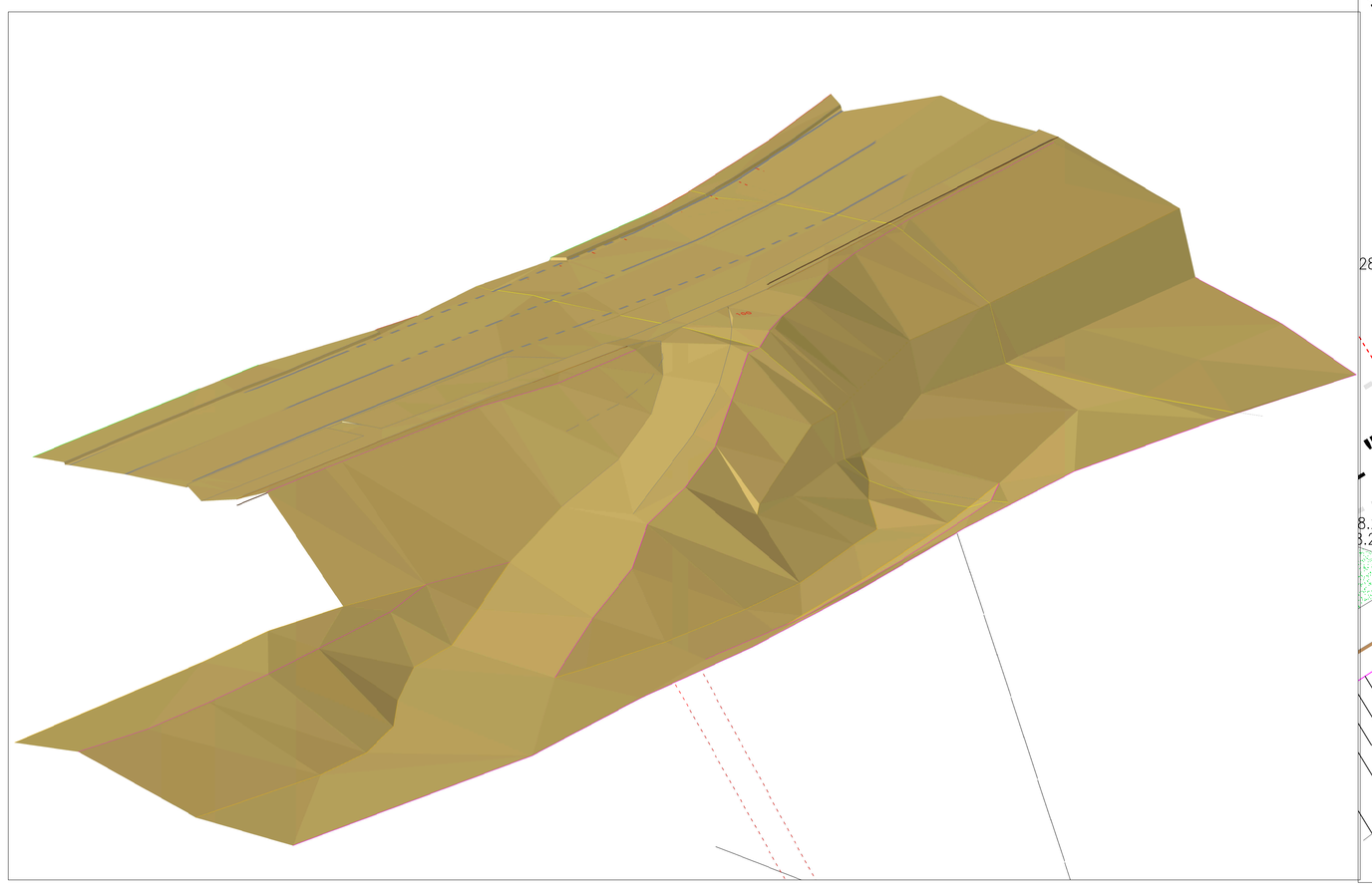

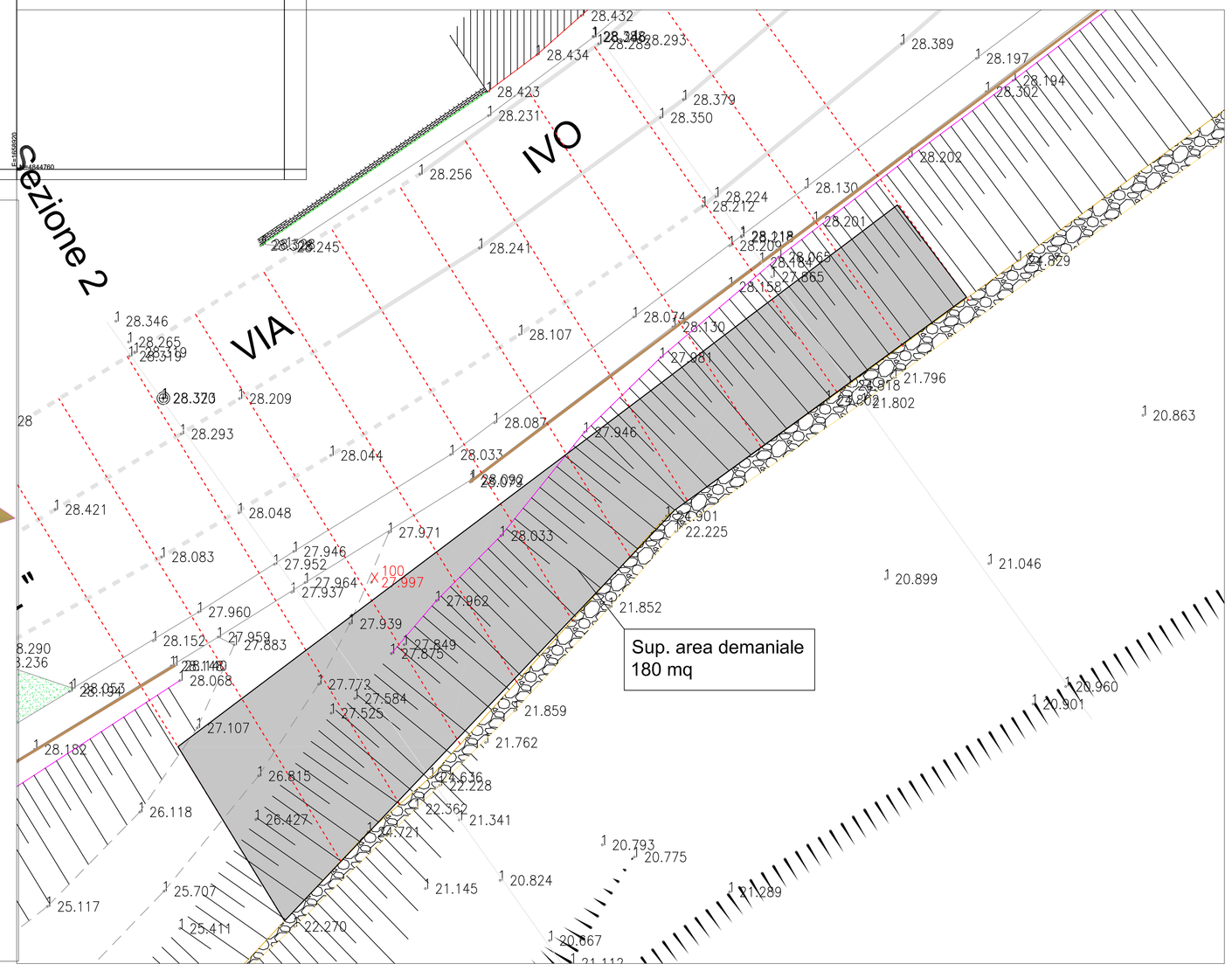

CITTA' METROPOLITANA DI FIRENZE
DIREZIONE "MOBILITA', LL.PP PROTEZIONE CIVILE, FORESTAZIONE E GESTIONE IMMOBILI

S.P. 106 - Km 2+800

STATO DI PROGETTO

DOMANDA DI CONCESSIONE
PER POSA DI PALI DRENANTI,
DI UN PIEZOMETRO E DI UN
INCLINOMETRO

PROGETTO PRELIMINARE/DEFINITIVO/ESECUTIVO

Rilievo Topografico

TAVOLA N. -----.-----.------

SCALA 1:200

NOME FILE: Sp106-2+800 Progetto

C.U.P.: *PRATICA N.*

Data redazione elaborato: ***Agosto 2016***

R.U.P.: Ing./Arch./Geom. _____

PROGETTISTI:
Ing. _____
Geom. _____
Arch. _____

COLLABORATORI:
P.I. Franco Biondi
Geom. _____
Ing: _____

Percorso: U:\PO M-Zona3\PROGETTI\P 673 SP 106 messa in sicurezza davanti cantieri navali\Genio Civile

modello	data modello	verifica	approvazione
Modello_CAD_ArcGIS	17.11.2010	ATI	DIR